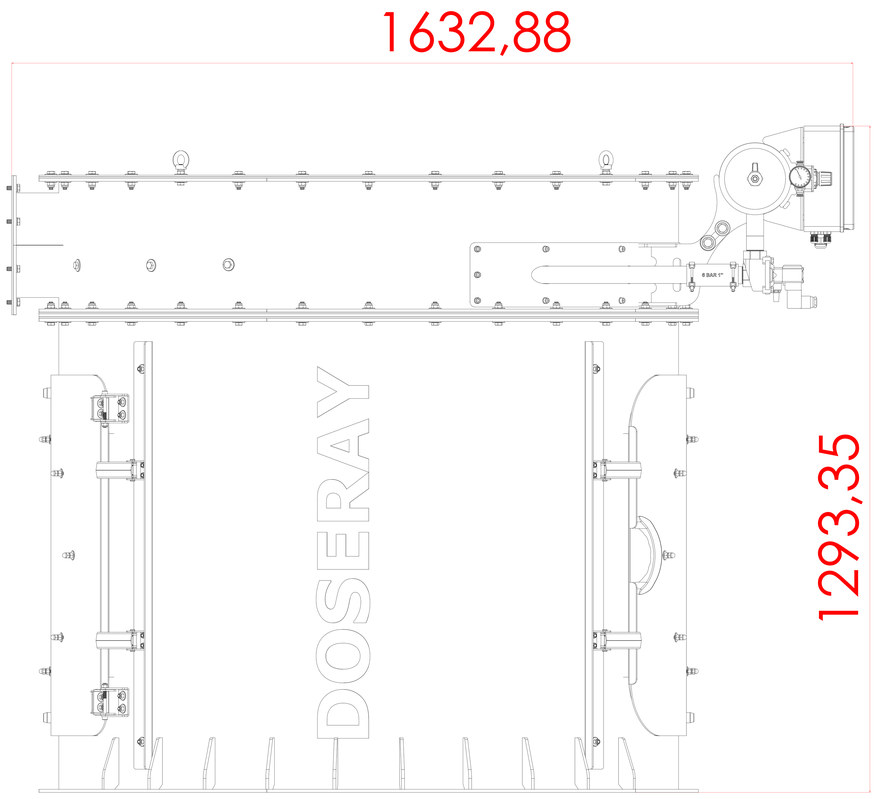
1632,88
1293,35
DOSERAY

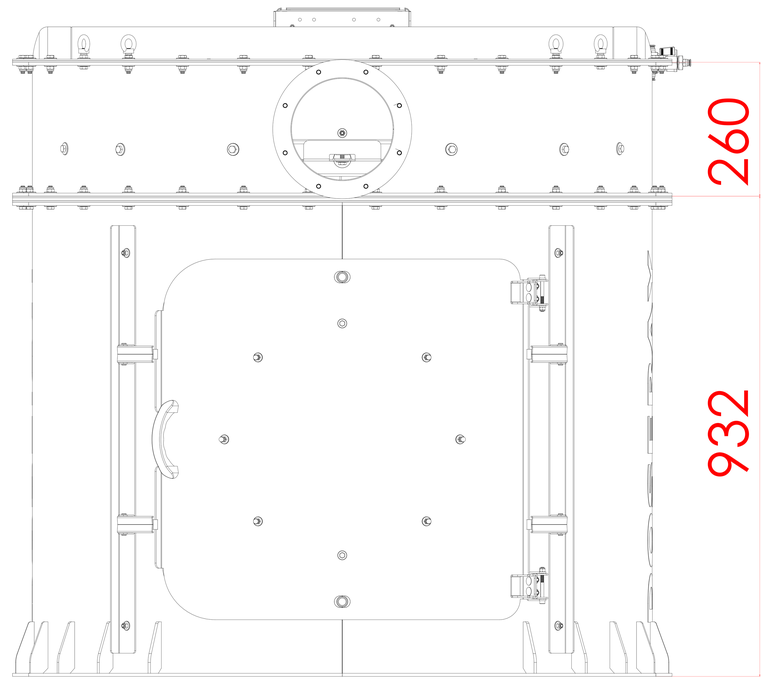
260
932

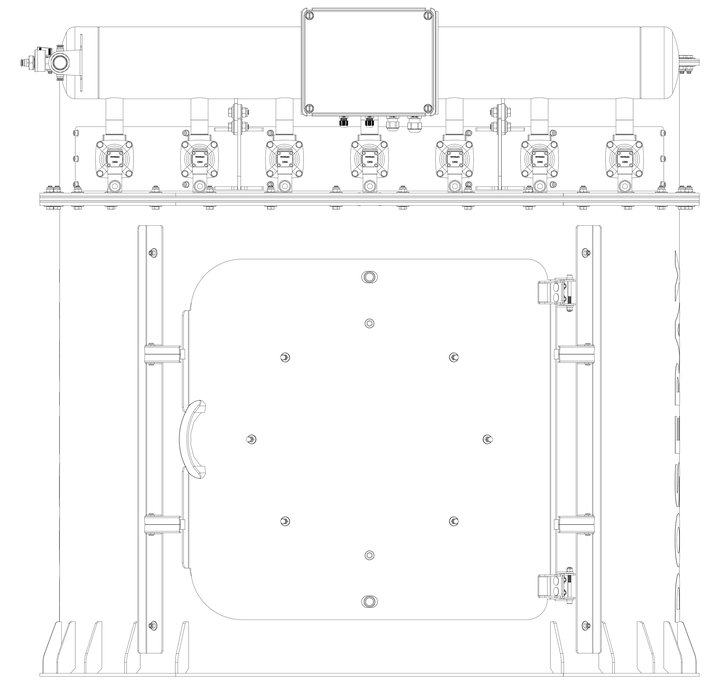

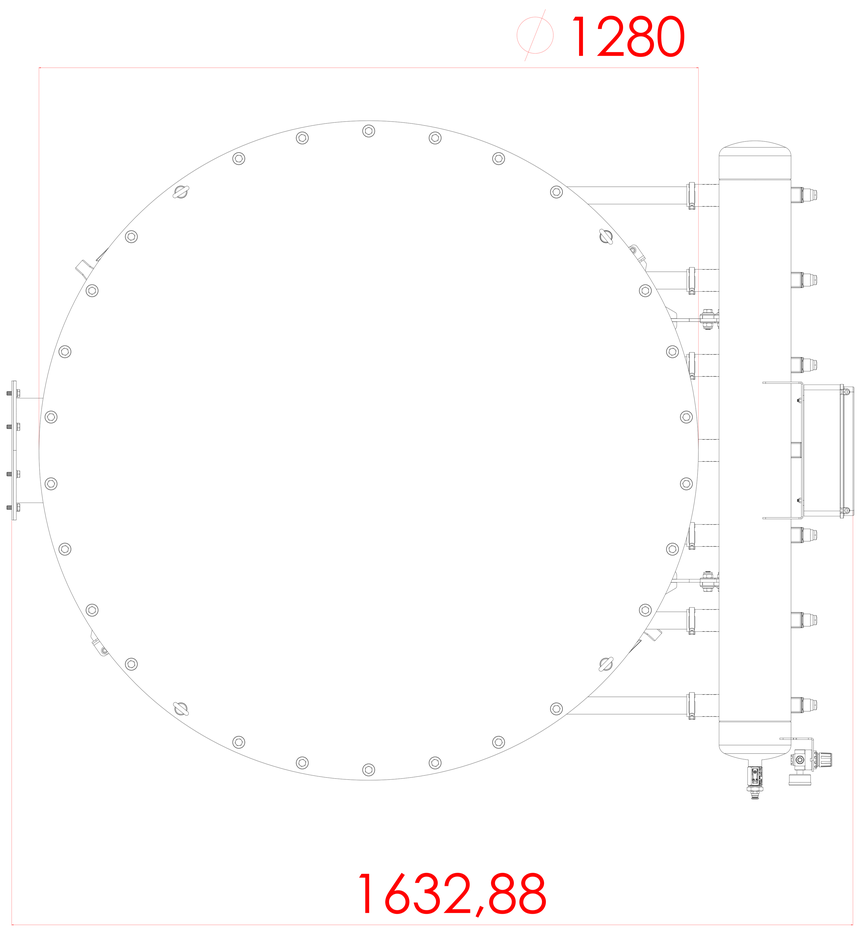
∅ 1280
1632,88

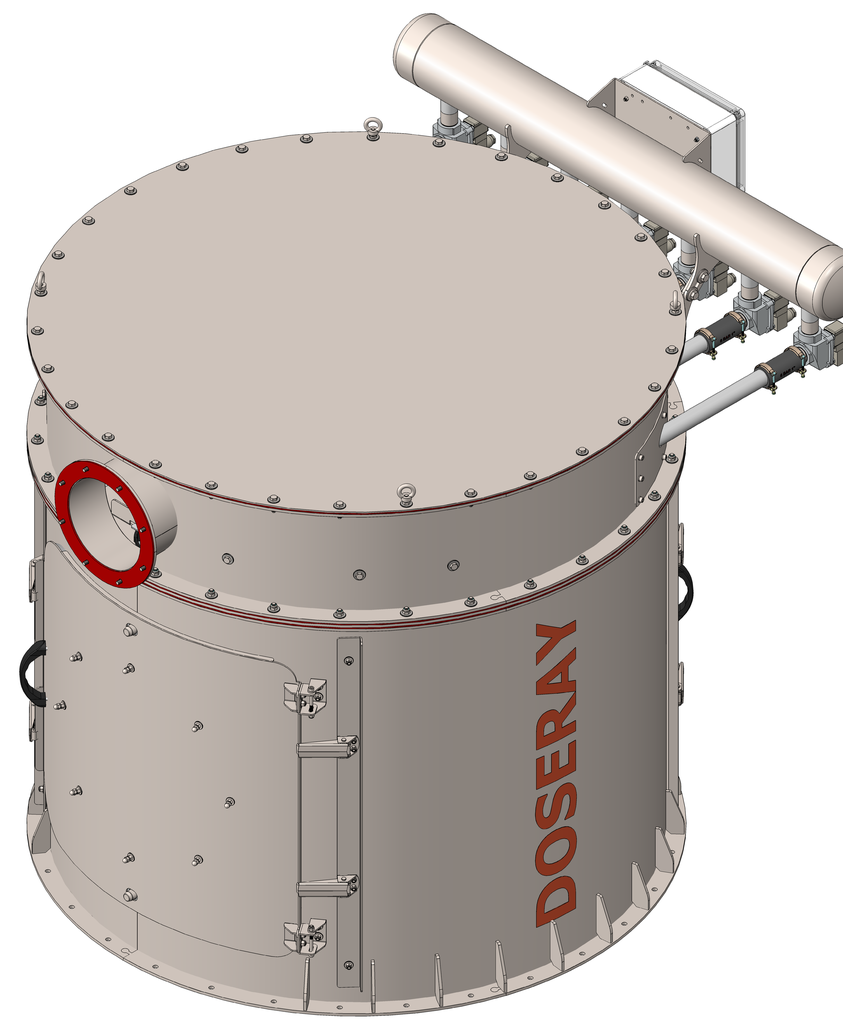
DOSERAY